ЛИМЦ.60148.09.006.001

Перв. примен.
ЛИМЦ.60148.09.006.000
Справ. №

Ra 12,5 (√)

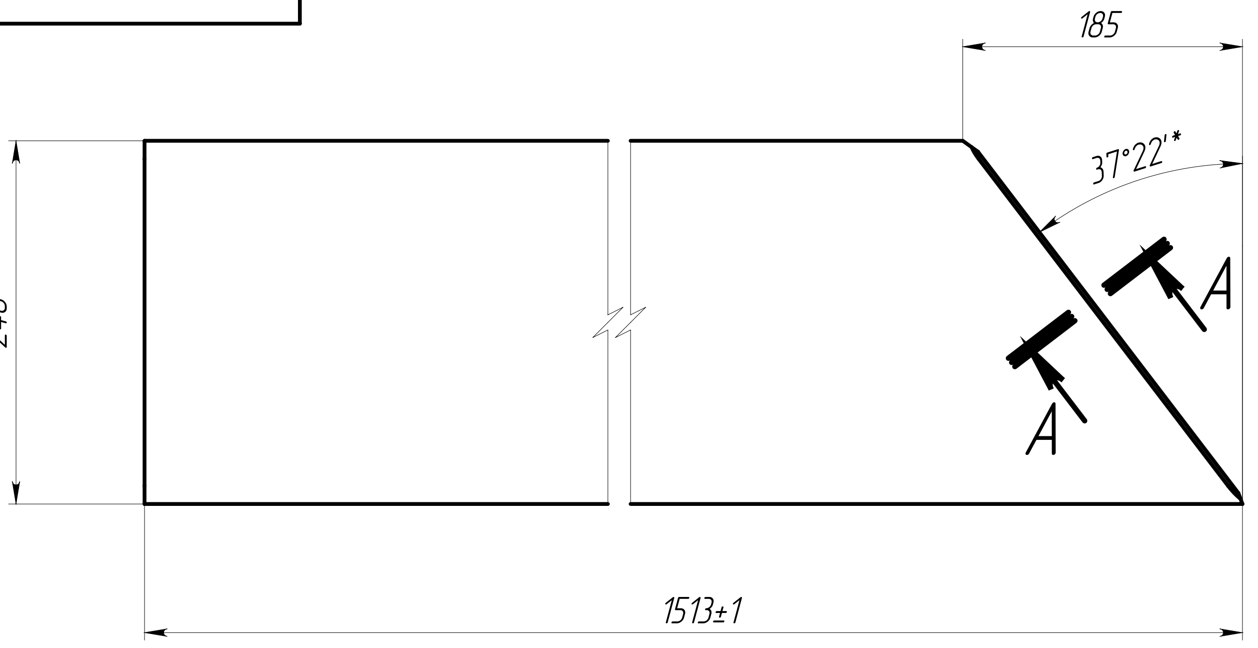
185
37°22'*
240*
A
A
1513±1

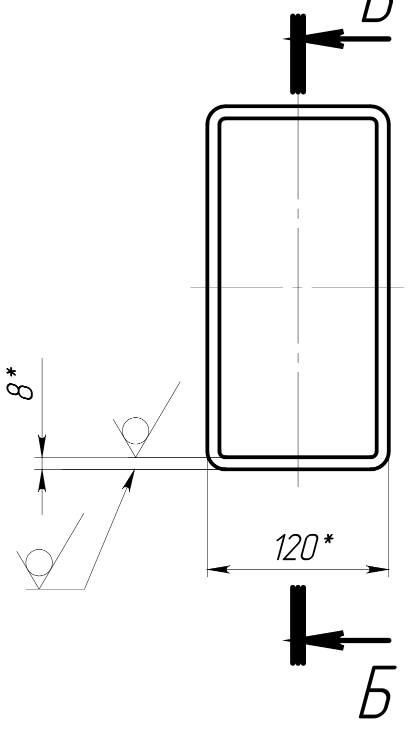

А–А ○ (1:1)

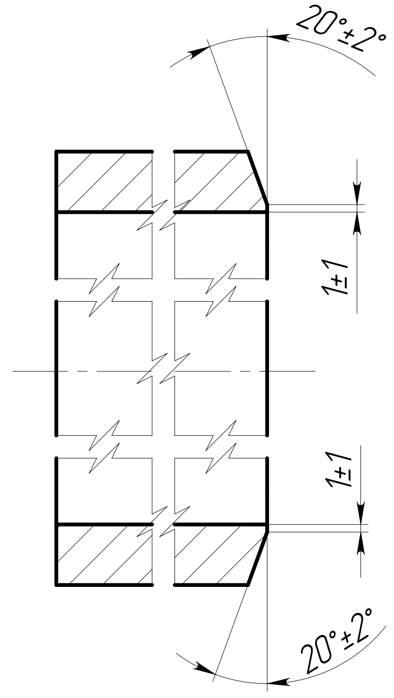
20°±2°
1±1
1±1
20°±2°

Б–Б (1:1)

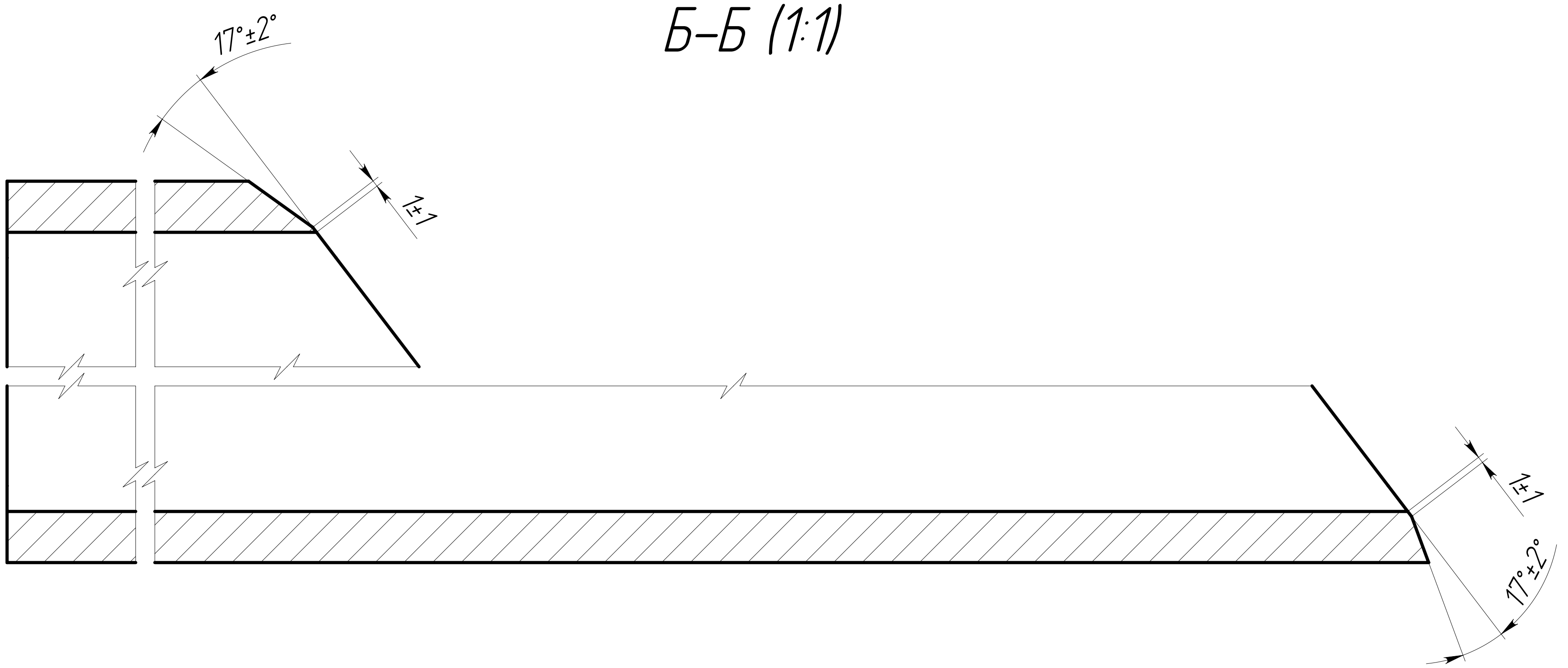
17°±2°
1±1
1±1
17°±2°

1. *ŭǪǄǶǯÅȅ ǯǵȉ ǻǹÅǪǬǸǴ.
2. Общие допуски по ГОСТ 30893.1: ±IT14/2.
3. ǖǪÅǴǅǻǸǬǪǼȆ ǸǫǸǅǷǪȁǯǷǅǯ ȁǯÅǼǯǰǪ.

Подп. и дата
Инв. № дубл.
Взам. инв. №
Подп. и дата
Инв. № подл.

Изм.	Лист	№ докум.	Подп.	Дата	ЛИМЦ.60148.09.006.001
Разраб.		Быков		7.8.25	Балка
Пров.		Лаптев			Лит.
Т. контр.					Масса: 60.64
					Масштаб: 1:5
Н. контр.					Лист / Листов 1
Утв.		Соломатин			ПП–240х120х8–КП245–К–ГОСТ 30245–2012
					АО "БТ"

Копировал

Формат А3